BASETTE BIDIREZIONALI

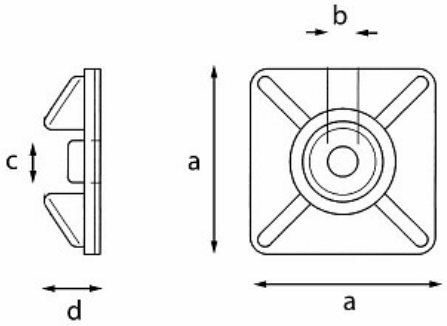

765 A

LVD 2014/35/EU

- Modello con adesivo per fascette fino a 4,8 mm di larghezza
- Materiale: ABS
- Buona resistenza agli elementi basici, grassi
- Limitata resistenza agli acidi
- Non resistente a solventi, diluenti, prodotti petroliferi
- Confezione da 100 pezzi

Autoestinguenza	UL 94 - HB
Assorbimento umidità	0,1%
Temperatura di utilizzo (°C)	-10° ÷ 60°C

Dettagli famiglia

Codice	n°	Colore	axbxc mm	d mm	Q.tà x conf.	Prezzo listino
U07650072	1	neutro/neutral	27x6x4,8	8	1	€ 20.60
U07650074	2	nero/black	27x6x4,8	8	1	€ 20.60

Stanley Black & Decker Italia S.r.l.

Sede legale: Via Energy Park 6 - 20871 Vimercate (MB)
Sede operativa: Via Volta 3 - 21020 Monvalle (VA) Italia
Partita IVA e C.F: 03225990138

StanleyBlack&Decker

Società a Socio Unico soggetta a coord. e controllo
da parte di Stanley Black & Decker, Inc.
Capitale Sociale I.V. € 12.000.000

Le informazioni e le immagini qui contenute sono soggette a continuo aggiornamento: tali dati sono pertanto da ritenersi indicativi e suscettibili di eventuali errori e/o imprecisioni. Stanley Black & Decker Italia S.r.l. declina ogni responsabilità circa le informazioni e le indicazioni ivi contenute.